ПРИЛОЖЕНИЕ А
ФОНД ОЦЕНОЧНЫХ МАТЕРИАЛОВ ДЛЯ ПРОМЕЖУТОЧНОЙ АТТЕСТАЦИИ
ПО ДИСЦИПЛИНЕ «Контроль и диагностика систем управления электроприводов»

1. Перечень оценочных средств для компетенций, формируемых в результате освоения дисциплины

Код контролируемой компетенции	Способ оценивания	Оценочное средство
ПК-10: Способен оценивать техническое состояние объектов ПД	Зачет	Комплект контролирующих материалов для зачета
ПК-2: Способен осуществлять ведение режимов работы технологического электрооборудования	Зачет	Комплект контролирующих материалов для зачета
ПК-9: Способен использовать технические средства для измерения и контроля основных параметров технологического процесса	Зачет	Комплект контролирующих материалов для зачета

2. Описание показателей и критериев оценивания компетенций, описание шкал оценивания

Оцениваемые компетенции представлены в разделе «Перечень планируемых результатов обучения по дисциплине, соотнесенных с индикаторами достижения компетенций» рабочей программы дисциплины «Контроль и диагностика систем управления электроприводов».

При оценивании сформированности компетенций по дисциплине «Контроль и диагностика систем управления электроприводов» используется 100-балльная шкала.

Критерий	Оценка по 100-балльной шкале	Оценка по традиционной шкале
Студент освоил изучаемый материал, выполняет задания в соответствии с индикаторами достижения компетенций, может допускать отдельные ошибки.	25-100	*Зачтено*
Студент не освоил основное содержание изученного материала, задания в соответствии с индикаторами достижения компетенций не выполнены или выполнены неверно.	0-24	*Не зачтено*

3. Типовые контрольные задания или иные материалы, необходимые для оценки уровня достижения компетенций в соответствии с индикаторами

1.Фонд оценочных материалов

Компетенция	Индикатор достижения компетенции
ПК-2 Способен осуществлять ведение режимов	ПК-2.2 Способен использовать

работы технологического электрооборудования	автоматизированные системы на объектах электроэнергетики
	ПК-2.3 Выбирает схемы и алгоритмы работы электротехнических устройств
ПК-9 Способен использовать технические средства для измерения и контроля основных параметров технологического процесса	ПК-9.1 Применяет методы и технические средства измерений для испытаний и диагностики объектов профессиональной деятельности
	ПК-9.2 способен осуществлять контроль параметров объектов профессиональной деятельности
ПК-10 Способен оценивать техническое состояние объектов ПД	ПК-10.2 формулирует технические требования на модернизацию и реконструкцию систем электрического привода объектов профессиональной деятельности

ТЕСТЫ
ТЕКУЩЕГО КОНТРОЛЯ УСПЕВАЕМОСТИ СТУДЕНТОВ

ТЕСТ № 1 [ПК-8]

Контроль и диагностика – это одно и то же.

A. Да.
B. Нет.
C. Зависимы друг от друга.
D. Нет правильного ответа.

ТЕСТ № 2 [ПК-8]

Метод контроля полупроводниковых схем:

A. Визуальный.
B. Последовательных интервалов.
C. Облучение светом.
D. Нет правильного ответа.

ТЕСТ № 3 [ПК-8]

Метод контроля полупроводниковых схем:

A. Визуальный.
B. Звуковой.
C. Потенциальных карт.
D. Нет правильного ответа.

ТЕСТ № 4 [ПК-8]

Метод контроля полупроводниковых схем:

A. Звуковой.
B. Контрольная программа.
C. Световой.
D. Нет правильного ответа

ТЕСТ № 5 [ПК-8]

Метод контроля полупроводниковых схем:

A. Световой.
B. Визуальный.
C. Диагностическая программа.
D. Нет правильного ответа.

ТЕСТ № 6 [ПК-8]

Метод контроля полупроводниковых схем:

A. Голосовой.
B. Световой.
C. Визуальный.
D. Нет правильного ответа.

ТЕСТ № 7 [ПК-8]

Устойчивый отказ:

A. Неисчезающий после устранения.
B. Неисчезающий во время устранения.
C. Неисчезающий до устранения.
D. Нет правильного ответа.

ТЕСТ № 8 [ПК-8]

Неустойчивый отказ:

A. Кратковременный.
B. Периодически возникающий и исчезающий.
C. Существующий продолжительное время.
D. Нет правильного ответа.

ТЕСТ № 9 [ПК-8]

Неустойчивый отказ:

A. Кратковременная неисправность.
B. Длительная неисправность.
C. Периодически возникающая неисправность.
D. Нет правильного ответа.

ТЕСТ № 10 [ПК-8]

Специальная неисправность:

A. Зависящая от типа оборудования.
B. Организованная неисправность.
C. Зависящая от температуры окружающей среды.
D. Нет правильного ответа.

ТЕСТ № 11 [ПК-8]

Специальная неисправность:

A. Организованная неисправность.
B. Организованная на параллельном оборудовании неисправность.
C. Зависящая от типа полупроводниковых материалов
D. Нет правильного ответа.

ТЕСТ № 12 [ПК-8]

Специальная неисправность:

A. Зависящая от типа логических элементов (полевые, биполярные).
B. Зависящая от влажности.
C. Специально организованная неисправность.
D. Нет правильного ответа.

ТЕСТ № 13 [ПК-8]

Обнаруженные неисправности :

A. Визуально.
B. Прослушиванием.
C. Выходной сигнал не соответствует исправному состоянию.
D. Нет правильного ответа.

ТЕСТ № 14 [ПК-8]

Необнаруженные неисправности:

A. Выходной сигнал как и исправный.
B. Нельзя увидеть.
C. Нельзя составить уравнение.
D. Нет правильного ответа.

ТЕСТ № 15 [ПК-8]

Неразличимые неисправности:

A. Визуально.
B. При разных неисправностях - одинаковые сигналы.
C. Нельзя прослушать.
D. Нет правильного ответа.

ТЕСТ № 16 [ПК-8]

Цель контроля и диагностики:

A. Работает – не работает.
B. Разработать АСУ.
C. Исключить попадание молнии.
D. Нет правильного ответа.

ТЕСТ № 17 [ПК-8]

Цель контроля и диагностики:

A. Разработать заземляющее устройство.
B. Разработать световую сигнализацию.
C. Может еще работать или нет.
D. Нет правильного ответа.

ТЕСТ № 18 [ПК-8]

Цель контроля и диагностики:

A. Резервное включение.
B. Разработать молниеотвод.
C. Найти место включения САУ.
D. Нет правильного ответа.

ТЕСТ № 19 [ПК-8]

Цель контроля и диагностики:

A. Разработать САУ.
B. Соответствует – не соответствует.
C. Создать надежное заземление.
D. Нет правильного ответа.

ТЕСТ № 20 [ПК-8]

Цель контроля и диагностики:

A. Установить заземление.
B. Правильное управление автоматом.
C. Установить световой фейерверк.
D. Нет правильного ответа.

ТЕСТ № 21 [ПК-8]

ТРФН - это:

A. Температурная регулирующая функции нагрева.
B. Таблица различимой функции неисправностей.
C. Тренировочная регулировочная функция неисправности.
D. Нет правильного ответа.

ТЕСТ № 22 [ПК-8]

ТРФН - это:

A. Температуро-регулирующая функция нагрева.
B. Тормозо-регулирующая функция неисправности.
C. Таблица различимых функций неисправности.
D. Нет правильного ответа.

ТЕСТ № 23 [ПК-8]

ТНФ - это:

A. Температурно-неразличимая функция.
B. Температурно-неисправная функция.
C. Тренировочно-нагрузочная функция.
D. Нет правильного ответа.

ТЕСТ № 24 [ПК-8]

ТРНФ - это:

A. Тренировочно-нагрузочная функция.
B. Тормозная надежная функция.
C. Транспортная нагрузочная функция.
D. Нет правильного ответа.

КЕЙС-ЗАДАЧА. КОМПЛЕКТ ЗАДАНИЙ

ЗАДАНИЕ № 1[ПК-8] текущего контроля успеваемости студентов
по дисциплине «Контроль и диагностика систем управления»
Направление подготовки 13.03.02, квалификация «бакалавр»

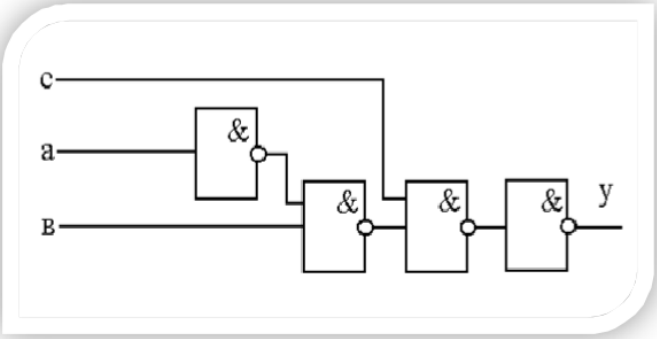

1. Определить количество точек для диагностического теста для обеспечения контроля основных параметров технологического процесса.
2. Определить количество точек для контролирующего теста для обеспечения контроля основных параметров технологического процесса.
3. Определить уравнение диагностирующего теста для обеспечения контроля основных параметров технологического процесса.
4. Составить таблицу ТФН неисправностей для обеспечения контроля основных параметров технологического процесса.
5. Схема не поддается контролируемой диагностике.

Разработчик _____ Стальная М.И.

ЗАДАНИЕ № 2 [ПК-8] текущего контроля успеваемости студентов
по дисциплине «Контроль и диагностика систем управления»
Направление подготовки 13.03.02, квалификация «бакалавр»

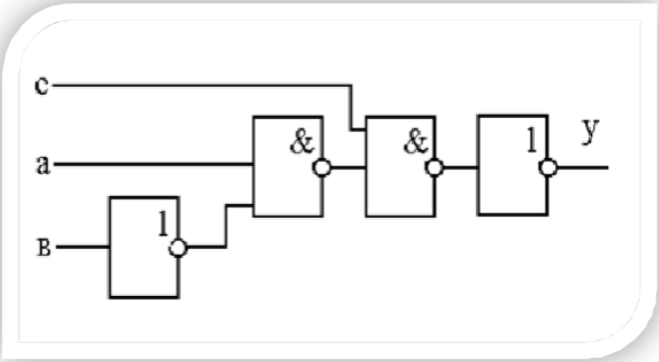

1. Определить количество точек для диагностического теста для обеспечения контроля основных параметров технологического процесса.
2. Определить количество точек для контролирующего теста для обеспечения контроля основных параметров технологического процесса.
3. Определить уравнение контролирующего теста для обеспечения контроля основных параметров технологического процесса.
4. Составить таблицу ТРФН неисправностей для обеспечения контроля основных параметров технологического процесса.

5. Схема не поддается поэлементной диагностике.

Разработчик _____ Стальная М.И.

ЗАДАНИЕ № 3 [ПК-8] текущего контроля успеваемости студентов
по дисциплине «Контроль и диагностика систем управления»
Направление подготовки 13.03.02, квалификация «бакалавр»

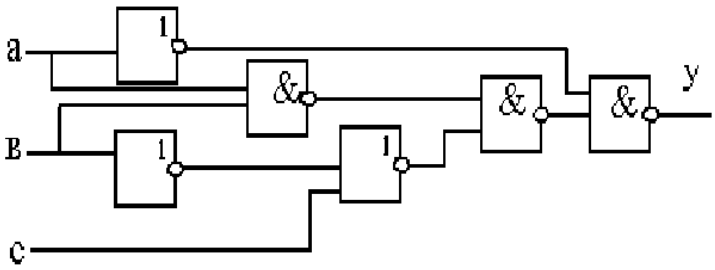

1. Определить количество точек для диагностического теста для обеспечения контроля основных параметров технологического процесса.
2. Определить количество точек для контролирующего теста для обеспечения контроля основных параметров технологического процесса.
3. Определить уравнение диагностирующего теста для обеспечения контроля основных параметров технологического процесса.
4. Составить таблицу ТФН неисправностей для обеспечения контроля основных параметров технологического процесса.
5. Схема не поддается контролируемой диагностике.

Разработчик _____ Стальная М.И.

ЗАДАНИЕ № 4 [ПК-8] текущего контроля успеваемости студентов
по дисциплине «Контроль и диагностика систем управления»
Направление подготовки 13.03.02, квалификация «бакалавр»

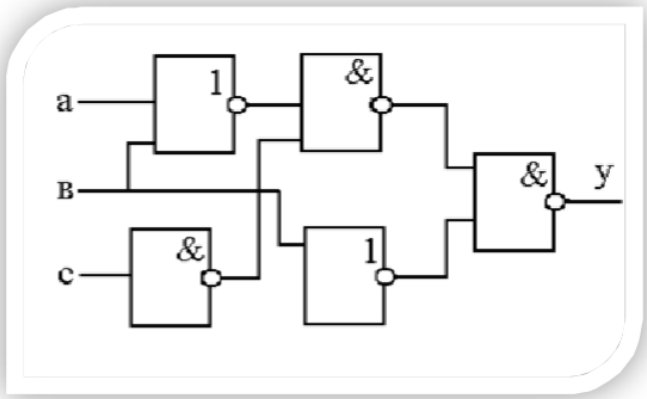

1. Определить количество точек для диагностического теста для обеспечения контроля основных параметров технологического процесса.
2. Определить количество точек для контролирующего теста для обеспечения контроля основных параметров технологического процесса.

3. Определить уравнение контролирующего теста для обеспечения контроля основных параметров технологического процесса.
4. Составить таблицу ТРФН неисправностей для обеспечения контроля основных параметров технологического процесса.
5. Схема не поддается поэлементной диагностике.

Разработчик _____ Стальная М.И.

ЗАДАНИЕ № 5 [ПК-8] текущего контроля успеваемости студентов
по дисциплине «Контроль и диагностика систем управления»
Направление подготовки 13.03.02, квалификация «бакалавр»

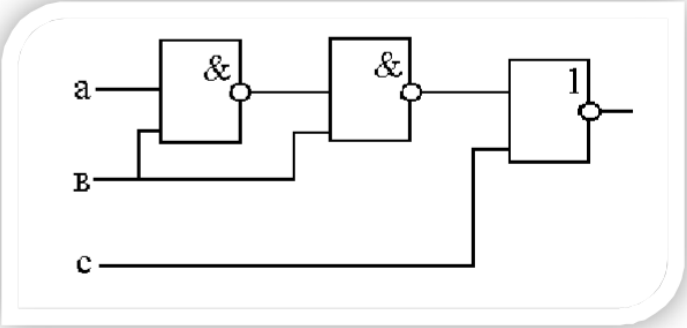

1. Определить количество точек для диагностического теста для обеспечения контроля основных параметров технологического процесса.
2. Определить количество точек для контролирующего теста для обеспечения контроля основных параметров технологического процесса.
3. Определить уравнение диагностирующего теста для обеспечения контроля основных параметров технологического процесса.
4. Составить таблицу ТФН неисправностей для обеспечения контроля основных параметров технологического процесса.
5. Схема не поддается контролируемой диагностике.

Разработчик _____ Стальная М.И.

ЗАДАНИЕ № 6 [ПК-8] текущего контроля успеваемости студентов
по дисциплине «Контроль и диагностика систем управления»
Направление подготовки 13.03.02, квалификация «бакалавр»

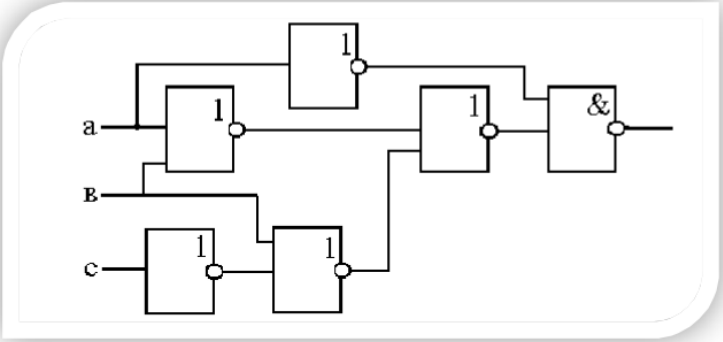

1. Определить количество точек для диагностического теста для обеспечения контроля основных параметров технологического процесса.
2. Определить количество точек для контролирующего теста для обеспечения контроля основных параметров технологического процесса.
3. Определить уравнение контролирующего теста для обеспечения контроля основных параметров технологического процесса.
4. Составить таблицу ТРФН неисправностей для обеспечения контроля основных параметров технологического процесса.
5. Схема не поддается поэлементной диагностике.

Разработчик _____ Стальная М.И.

ЗАДАНИЕ № 7 [ПК-8] текущего контроля успеваемости студентов
по дисциплине «Контроль и диагностика систем управления»
Направление подготовки 13.03.02, квалификация «бакалавр»

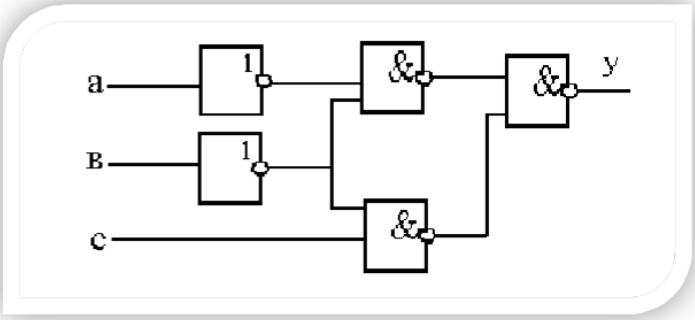

1. Определить количество точек для диагностического теста для обеспечения контроля основных параметров технологического процесса.
2. Определить количество точек для контролирующего теста для обеспечения контроля основных параметров технологического процесса.
3. Определить уравнение диагностирующего теста для обеспечения контроля основных параметров технологического процесса.
4. Составить таблицу ТФН неисправностей для обеспечения контроля основных параметров технологического процесса.
5. Схема не поддается контролируемой диагностике.

Разработчик _____ Стальная М.И.

ЗАДАНИЕ № 8 [ПК-8] текущего контроля успеваемости студентов
по дисциплине «Контроль и диагностика систем управления»
Направление подготовки 13.03.02, квалификация «бакалавр»

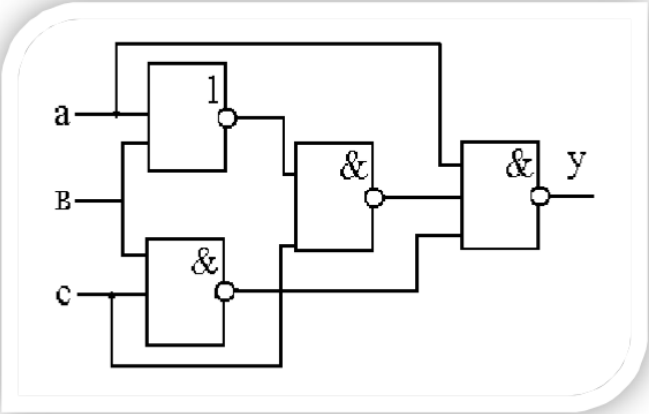

1. Определить количество точек для диагностического теста для обеспечения контроля основных параметров технологического процесса.
2. Определить количество точек для контролирующего теста для обеспечения контроля основных параметров технологического процесса.
3. Определить уравнение контролирующего теста для обеспечения контроля основных параметров технологического процесса.
4. Составить таблицу ТРФН неисправностей для обеспечения контроля основных параметров технологического процесса.
5. Схема не поддается поэлементной диагностике.

Разработчик _____ Стальная М.И.

ЗАДАНИЕ № 9 [ПК-8] текущего контроля успеваемости студентов
по дисциплине «Контроль и диагностика систем управления»
Направление подготовки 13.03.02, квалификация «бакалавр»

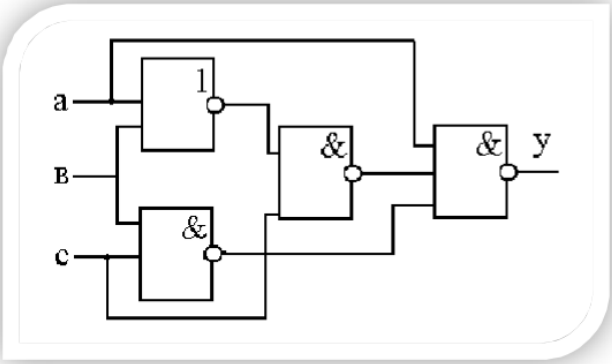

1. Определить количество точек для диагностического теста для обеспечения контроля основных параметров технологического процесса.
2. Определить количество точек для контролирующего теста для обеспечения контроля основных параметров технологического процесса.
3. Определить уравнение диагностирующего теста для обеспечения контроля основных параметров технологического процесса.

4. Составить таблицу ТФН неисправностей для обеспечения контроля основных параметров технологического процесса.
5. Схема не поддается контролируемой диагностике.

Разработчик _____ Стальная М.И.

ЗАДАНИЕ № 10 [ПК-8] текущего контроля успеваемости студентов
по дисциплине «Контроль и диагностика систем управления»
Направление подготовки 13.03.02, квалификация «бакалавр»

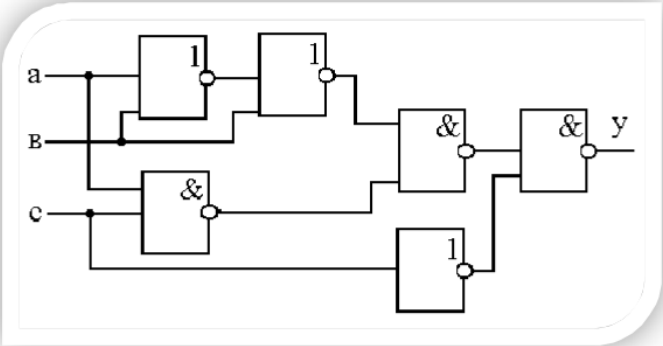

1. Определить количество точек для диагностического теста для обеспечения контроля основных параметров технологического процесса.
2. Определить количество точек для контролирующего теста для обеспечения контроля основных параметров технологического процесса.
3. Определить уравнение контролирующего теста для обеспечения контроля основных параметров технологического процесса.
4. Составить таблицу ТРФН неисправностей для обеспечения контроля основных параметров технологического процесса.
5. Схема не поддается поэлементной диагностике.

Разработчик _____ Стальная М.И.

ЗАДАНИЕ № 11 [ПК-8] текущего контроля успеваемости студентов
по дисциплине «Контроль и диагностика систем управления»
Направление подготовки 13.03.02, квалификация «бакалавр»

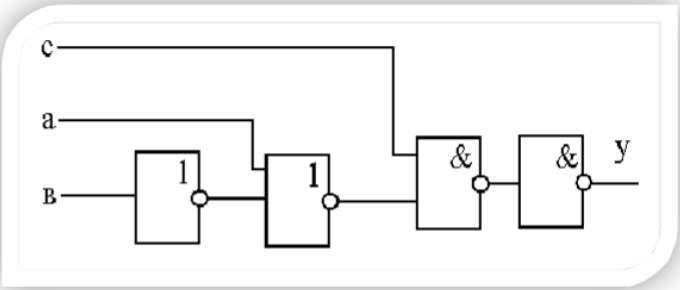

1. Определить количество точек для диагностического теста для обеспечения контроля основных параметров технологического процесса.
2. Определить количество точек для контролирующего теста для обеспечения контроля основных параметров технологического процесса.
3. Определить уравнение диагностирующего теста для обеспечения контроля основных параметров технологического процесса.
4. Составить таблицу ТФН неисправностей для обеспечения контроля основных параметров технологического процесса.
5. Схема не поддается контролируемой диагностике.

Разработчик _____ Стальная М.И.

ЗАДАНИЕ № 12 [ПК-8] текущего контроля успеваемости студентов
по дисциплине «Контроль и диагностика систем управления»
Направление подготовки 13.03.02, квалификация «бакалавр»

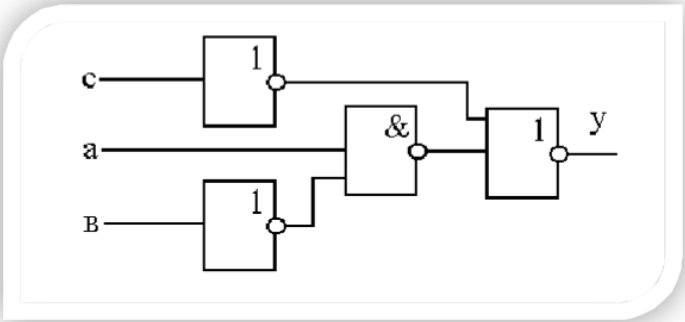

1. Определить количество точек для диагностического теста для обеспечения контроля основных параметров технологического процесса.
2. Определить количество точек для контролирующего теста для обеспечения контроля основных параметров технологического процесса.
3. Определить уравнение контролирующего теста для обеспечения контроля основных параметров технологического процесса.
4. Составить таблицу ТРФН неисправностей для обеспечения контроля основных параметров технологического процесса.
5. Схема не поддается поэлементной диагностике.

Разработчик _____ Стальная М.И.

ЗАДАНИЕ № 13 [ПК-8] текущего контроля успеваемости студентов
по дисциплине «Контроль и диагностика систем управления»
Направление подготовки 13.03.02, квалификация «бакалавр»

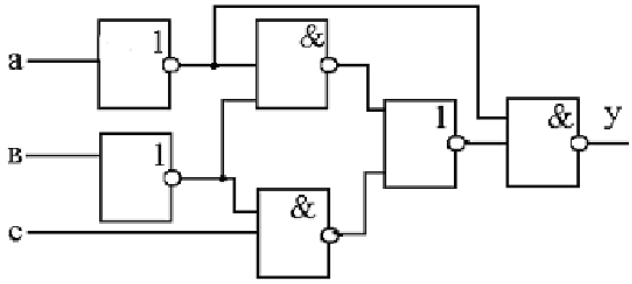

1. Определить количество точек для диагностического теста для обеспечения контроля основных параметров технологического процесса.
2. Определить количество точек для контролирующего теста для обеспечения контроля основных параметров технологического процесса.
3. Определить уравнение диагностирующего теста для обеспечения контроля основных параметров технологического процесса.
4. Составить таблицу ТФН неисправностей для обеспечения контроля основных параметров технологического процесса.
5. Схема не поддается контролируемой диагностике.

Разработчик _____ Стальная М.И.

ЗАДАНИЕ № 14 [ПК-8] текущего контроля успеваемости студентов
по дисциплине «Контроль и диагностика систем управления»
Направление подготовки 13.03.02, квалификация «бакалавр»

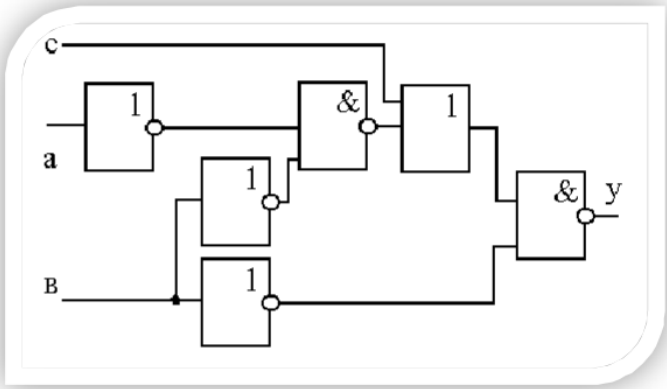

1. Определить количество точек для диагностического теста для обеспечения контроля основных параметров технологического процесса.
2. Определить количество точек для контролирующего теста для обеспечения контроля основных параметров технологического процесса.
3. Определить уравнение контролирующего теста для обеспечения контроля основных параметров технологического процесса.

4. Составить таблицу ТРФН неисправностей для обеспечения контроля основных параметров технологического процесса.
5. Схема не поддается поэлементной диагностике.

Разработчик _____ Стальная М.И.

ЗАДАНИЕ № 15 [ПК-8] текущего контроля успеваемости студентов
по дисциплине «Контроль и диагностика систем управления»
Направление подготовки 13.03.02, квалификация «бакалавр»

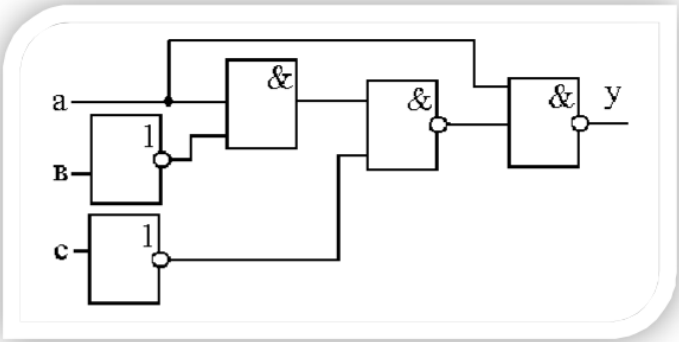

1. Определить количество точек для диагностического теста для обеспечения контроля основных параметров технологического процесса.
2. Определить количество точек для контролирующего теста для обеспечения контроля основных параметров технологического процесса.
3. Определить уравнение диагностирующего теста для обеспечения контроля основных параметров технологического процесса.
4. Составить таблицу ТФН неисправностей для обеспечения контроля основных параметров технологического процесса.
5. Схема не поддается контролируемой диагностике.

Разработчик _____ Стальная М.И.

ЗАДАНИЕ № 16 [ПК-8] текущего контроля успеваемости студентов
по дисциплине «Контроль и диагностика систем управления»
Направление подготовки 13.03.02, квалификация «бакалавр»

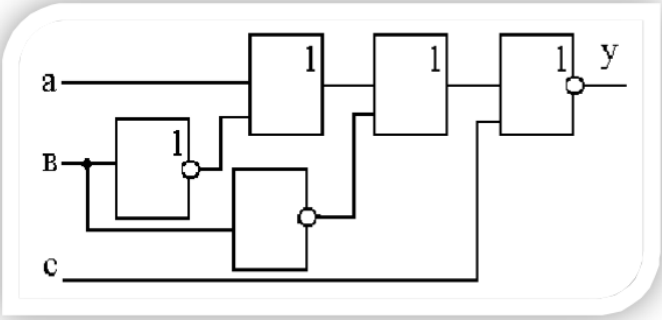

1. Определить количество точек для диагностического теста для обеспечения контроля основных параметров технологического процесса.
2. Определить количество точек для контролирующего теста для обеспечения контроля основных параметров технологического процесса.
3. Определить уравнение контролирующего теста для обеспечения контроля основных параметров технологического процесса.
4. Составить таблицу ТРФН неисправностей.
5. Схема не поддается поэлементной диагностике.

Разработчик _____ Стальная М.И.

ЗАДАНИЕ № 17 [ПК-8] текущего контроля успеваемости студентов
по дисциплине «Контроль и диагностика систем управления»
Направление подготовки 13.03.02, квалификация «бакалавр»

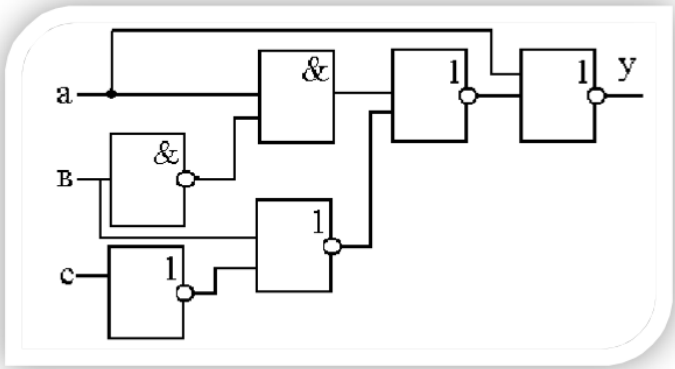

1. Определить количество точек для диагностического теста для обеспечения контроля основных параметров технологического процесса.
2. Определить количество точек для контролирующего теста для обеспечения контроля основных параметров технологического процесса.
3. Определить уравнение диагностирующего теста для обеспечения контроля основных параметров технологического процесса.
4. Составить таблицу ТФН неисправностей для обеспечения контроля основных параметров технологического процесса.
5. Схема не поддается контролируемой диагностике.

Разработчик _____ Стальная М.И.

ЗАДАНИЕ № 18 [ПК-8] текущего контроля успеваемости студентов
по дисциплине «Контроль и диагностика систем управления»
Направление подготовки 13.03.02, квалификация «бакалавр»

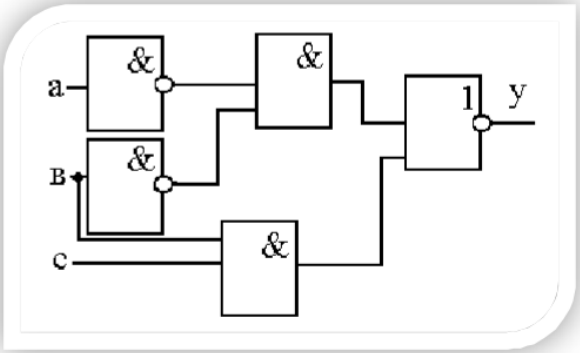

1. Определить количество точек для диагностического теста для обеспечения контроля основных параметров технологического процесса.
2. Определить количество точек для контролирующего теста для обеспечения контроля основных параметров технологического процесса.
3. Определить уравнение контролирующего теста для обеспечения контроля основных параметров технологического процесса.
4. Составить таблицу ТРФН неисправностей для обеспечения контроля основных параметров технологического процесса.
5. Схема не поддается поэлементной диагностике.

Разработчик _____ Стальная М.И.

ЗАДАНИЕ № 19 [ПК-8] текущего контроля успеваемости студентов
по дисциплине «Контроль и диагностика систем управления»
Направление подготовки 13.03.02, квалификация «бакалавр»

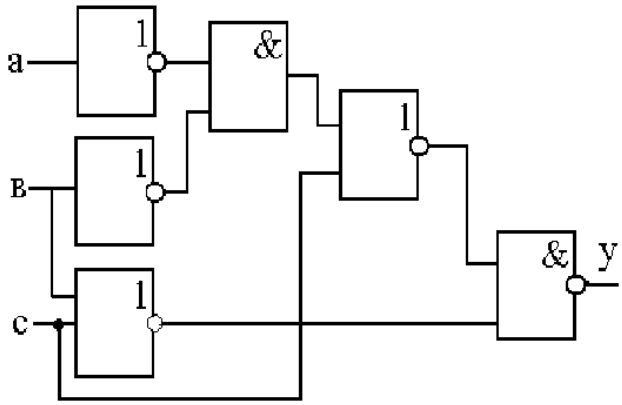

1. Определить количество точек для диагностического теста для обеспечения контроля основных параметров технологического процесса.
2. Определить количество точек для контролирующего теста для обеспечения контроля основных параметров технологического процесса.
3. Определить уравнение диагностирующего теста для обеспечения контроля основных параметров технологического процесса.
4. Составить таблицу ТФН неисправностей для обеспечения контроля основных параметров технологического процесса.
5. Схема не поддается контролируемой диагностике.

Разработчик _____ Стальная М.И.

ЗАДАНИЕ № 20 [ПК-8] текущего контроля успеваемости студентов
по дисциплине «Контроль и диагностика систем управления»
Направление подготовки 13.03.02, квалификация «бакалавр»

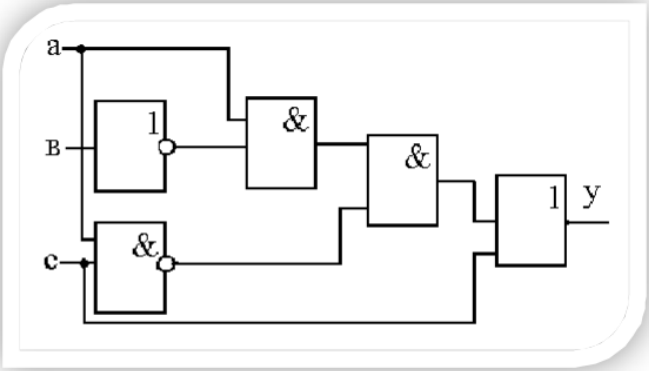

1. Определить количество точек для диагностического теста для обеспечения контроля основных параметров технологического процесса.
2. Определить количество точек для контролирующего теста для обеспечения контроля основных параметров технологического процесса.
3. Определить уравнение контролирующего теста для обеспечения контроля основных параметров технологического процесса.
4. Составить таблицу ТРФН неисправностей для обеспечения контроля основных параметров технологического процесса.
5. Схема не поддается поэлементной диагностике.

Разработчик _____ Стальная М.И.

ЗАДАНИЕ № 21 [ПК-8] текущего контроля успеваемости студентов
по дисциплине «Контроль и диагностика систем управления»
Направление подготовки 13.03.02, квалификация «бакалавр»

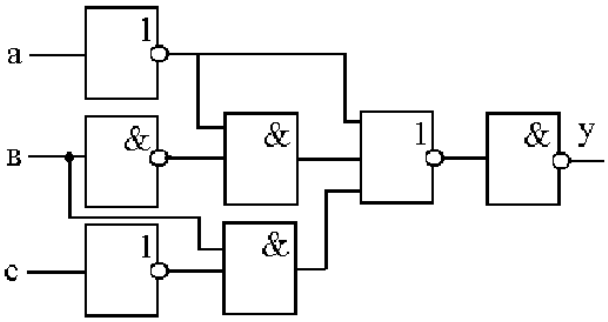

1. Определить количество точек для диагностического теста для обеспечения контроля основных параметров технологического процесса.
2. Определить количество точек для контролирующего теста для обес-

печения контроля основных параметров технологического процесса.

3. Определить уравнение диагностирующего теста для обеспечения контроля основных параметров технологического процесса.
4. Составить таблицу ТФН неисправностей для обеспечения контроля основных параметров технологического процесса.
5. Схема не поддается контролируемой диагностике.

Разработчик _____ Стальная М.И.

ЗАДАНИЕ № 22 [ПК-8] текущего контроля успеваемости студентов
по дисциплине «Контроль и диагностика систем управления»
Направление подготовки 13.03.02, квалификация «бакалавр»

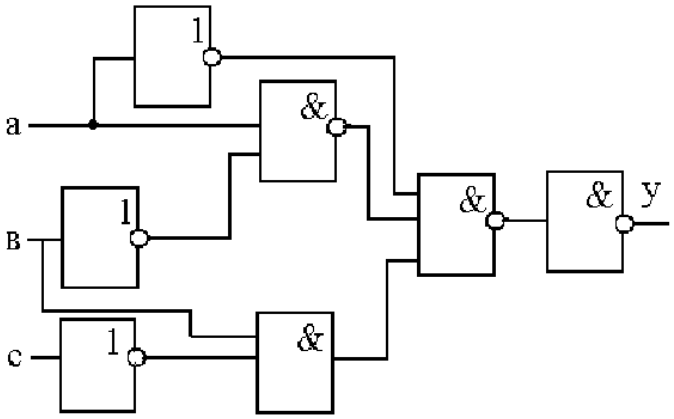

1. Определить количество точек для диагностического теста для обеспечения контроля основных параметров технологического процесса.
2. Определить количество точек для контролирующего теста для обеспечения контроля основных параметров технологического процесса.
3. Определить уравнение контролирующего теста для обеспечения контроля основных параметров технологического процесса.
4. Составить таблицу ТРФН неисправностей для обеспечения контроля основных параметров технологического процесса.
5. Схема не поддается поэлементной диагностике.

Разработчик _____ Стальная М.И.

ЗАДАНИЕ № 23 [ПК-8] текущего контроля успеваемости студентов
по дисциплине «Контроль и диагностика систем управления»
Направление подготовки 13.03.02, квалификация «бакалавр»

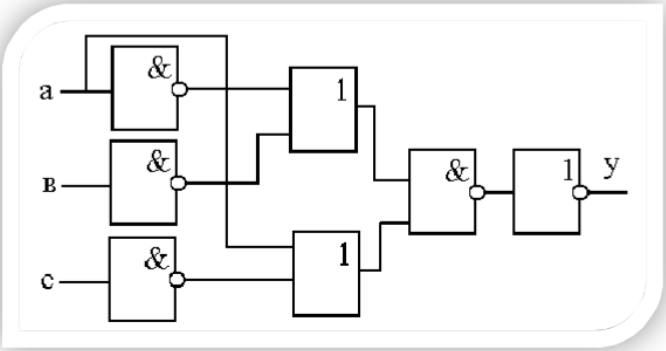

1. Определить количество точек для диагностического теста для обеспечения контроля основных параметров технологического процесса.
2. Определить количество точек для контролирующего теста для обеспечения контроля основных параметров технологического процесса.
3. Определить уравнение диагностирующего теста для обеспечения контроля основных параметров технологического процесса.
4. Составить таблицу ТФН неисправностей для обеспечения контроля основных параметров технологического процесса.
5. Схема не поддается контролируемой диагностике.

Разработчик _____ Стальная М.И.

ЗАДАНИЕ № 24 [ПК-8] текущего контроля успеваемости студентов
по дисциплине «Контроль и диагностика систем управления»
Направление подготовки 13.03.02, квалификация «бакалавр»

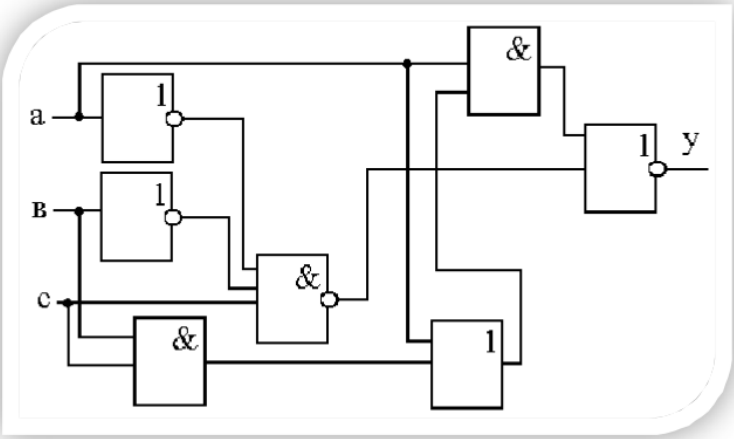

1. Определить количество точек для диагностического теста для обеспечения контроля основных параметров технологического процесса.
2. Определить количество точек для контролирующего теста для обеспечения контроля основных параметров технологического процесса.
3. Определить уравнение контролирующего теста для обеспечения контроля основных параметров технологического процесса.
4. Составить таблицу ТРФН неисправностей для обеспечения контроля основных параметров технологического процесса.
5. Схема не поддается поэлементной диагностике.

Разработчик _____ Стальная М.И.

ЗАДАНИЕ № 25 [ПК-8] текущего контроля успеваемости студентов
по дисциплине «Контроль и диагностика систем управления»
Направление подготовки 13.03.02, квалификация «бакалавр»

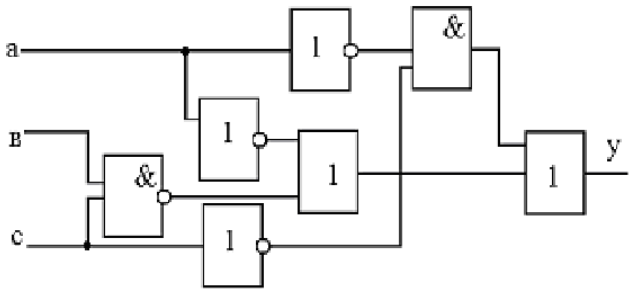

1. Определить количество точек для диагностического теста для обеспечения контроля основных параметров технологического процесса.
2. Определить количество точек для контролирующего теста для обеспечения контроля основных параметров технологического процесса.
3. Определить уравнение диагностирующего теста для обеспечения контроля основных параметров технологического процесса.
4. Составить таблицу ТФН неисправностей для обеспечения контроля основных параметров технологического процесса.
5. Схема не поддается контролируемой диагностике.

Разработчик _____ Стальная М.И.

ЗАДАНИЕ № 26 [ПК-8] текущего контроля успеваемости студентов
по дисциплине «Контроль и диагностика систем управления»
Направление подготовки 13.03.02, квалификация «бакалавр»

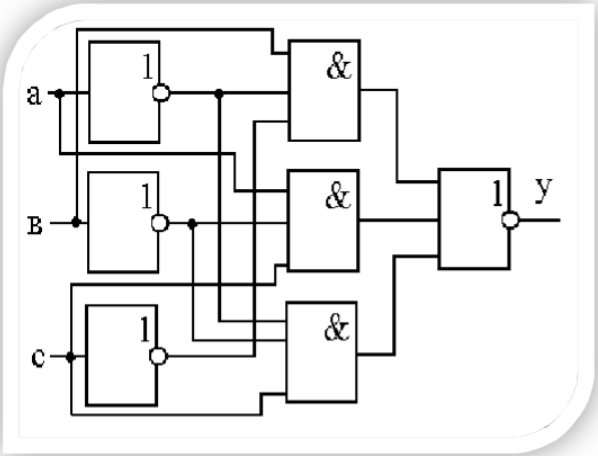

1. Определить количество точек для диагностического теста для обеспечения контроля основных параметров технологического процесса.
2. Определить количество точек для контролирующего теста для обеспечения контроля основных параметров технологического процесса.

3. Определить уравнение контролирующего теста для обеспечения контроля основных параметров технологического процесса.
4. Составить таблицу ТРФН неисправностей для обеспечения контроля основных параметров технологического процесса.
5. Схема не поддается поэлементной диагностике.

Разработчик _____ Стальная М.И.

ЗАДАНИЕ № 27 [ПК-8] текущего контроля успеваемости студентов
по дисциплине «Контроль и диагностика систем управления»
Направление подготовки 13.03.02, квалификация «бакалавр»

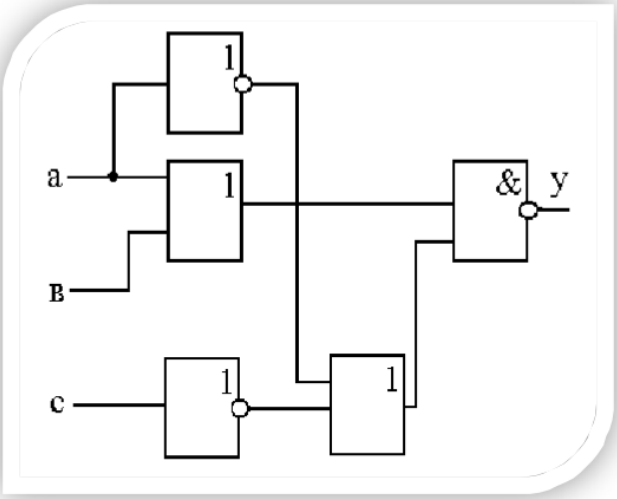

1. Определить количество точек для диагностического теста для обеспечения контроля основных параметров технологического процесса.
2. Определить количество точек для контролирующего теста для обеспечения контроля основных параметров технологического процесса.
3. Определить уравнение диагностирующего теста для обеспечения контроля основных параметров технологического процесса.
4. Составить таблицу ТФН неисправностей для обеспечения контроля основных параметров технологического процесса.
5. Схема не поддается контролируемой диагностике.

Разработчик _____ Стальная М.И.

ЗАДАНИЕ № 28 [ПК-8] текущего контроля успеваемости студентов
по дисциплине «Контроль и диагностика систем управления»
Направление подготовки 13.03.02, квалификация «бакалавр»

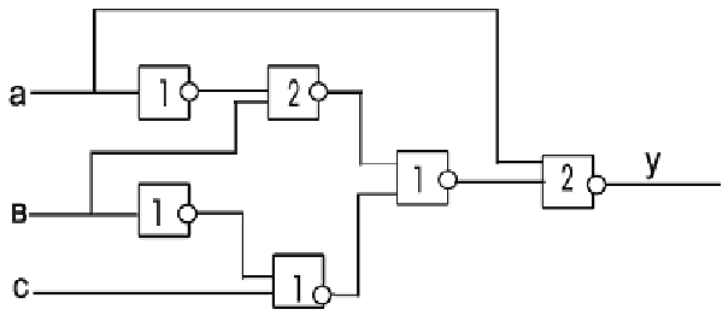

1. Определить количество точек для диагностического теста для обеспечения контроля основных параметров технологического процесса.
2. Определить количество точек для контролирующего теста для обеспечения контроля основных параметров технологического процесса.
3. Определить уравнение контролирующего теста для обеспечения контроля основных параметров технологического процесса.
4. Составить таблицу ТРФН неисправностей для обеспечения контроля основных параметров технологического процесса.
5. Схема не поддается поэлементной диагностике.

Разработчик _____ Стальная М.И.

КОНТРОЛЬНЫЕ ВОПРОСЫ

1. Цель и методы контроля и диагностики для обеспечения контроля основных параметров технологического процесса. **[ПК-8]**
2. Виды отказов в полупроводниковых САУ. **[ПК-8]**
3. Классификация видов неисправности в полупроводниковых САУ для обеспечения контроля основных параметров технологического процесса. **[ПК-8]**
4. Классификация средств диагностики для обеспечения контроля основных параметров технологического процесса. **[ПК-8]**
5. Методы построения тестов с использованием ТФН. **[ПК-8]**
6. Построение тестов методов Армстронга. **[ПК-8]**
7. Метод построения тестов с использованием пар различимых функций. **[ПК-8]**
8. Метод построения тестов с использованием цифровых таблиц. **[ПК-8]**
9. Метод ТИМО. **[ПК-8]**
10. Построение тестов для схем с обратными связями. **[ПК-8]**
11. Склеивание тестов. **[ПК-8]**
12. Экономическая эффективность технической диагностики при обеспечении контроля основных параметров технологического процесса. **[ПК-8]**

4. Файл и/или БТЗ с полным комплектом оценочных материалов прилагается.